RIERGE



ALFA | MEGA

CENTROS DE MECANIZADO CNC
CNC WORK CENTRES
CENTRO DE USINAGEM CNC
CENTRE D'USINAGE CNC

WOODWORKING MACHINERY

Tecnología y desarrollo, estos dos objetivos han sido siempre prioritarios para nosotros.

Incorporamos a nuestros fabricados, los últimos avances tecnológicos y desarrollamos continuamente nuevos productos, que hacen que nuestra oferta sea día a día más amplia y más especializada.

En la actualidad, podemos ofrecerle no tan solo máquinas para la fabricación y mecanizado de muebles o complementos en madera o fibra, sino también sistemas de alimentación, líneas completas de mecanizado con carga/descarga automática y sistemas de inserción de herrajes de forma continua.

Disponemos de oficina técnica de proyectos propia y desarrollamos programas para conseguir de nuestras máquinas el máximo de prestaciones y hacer que su uso sea más fácil y ameno para los usuarios.

En nuestra oferta, encontrará la máquina más adecuada y sus complementos para cada tipo de trabajo, personalizando su configuración de acuerdo con las necesidades productivas de cada cliente.

Technology and development have always been our priority objectives.

We incorporate the latest technological advances into our products and continuously develop new products to broaden and specialize our offer day after day.

Currently, we can supply you with not only machines for manufacturing and machining furniture or accessories made of wood or fiber, but we can also offer you feeding systems, entire machining lines with automatic loading/unloading and systems for the continuous insertion of fittings.

We have our own technical project department and we develop programs to equip our machines for maximum levels of performance, making them easier to use.

In our offer, you will find the most appropriate machine and accessories for each type of works, customizing its configuration in according each client's production requirements.

La technologie et le développement, sont deux objectifs qui ont toujours été une priorité pour nous.

Nous intégrons sur nos conceptions, les dernière avancées technologiques et nous développons continuellement de nouveaux produits, qui font que notre offre soit jour après jour plus diversifiée et plus spécifique.

A ce jour nous pouvons vous proposer non seulement des machines pour la fabrication et l'usinage de meubles ou d'accessoires en bois ou en fibre, mais aussi des systèmes d'alimentation, des lignes complète d'usinage avec charge/décharge automatique et des systèmes d'insertion de ferrures de manière continue.

Nous disposons de notre propre bureau technique de projets et nous développons des programmes pour que nos machines réalisent le plus de prestations possibles et ainsi faire que leurs utilisation soit plus facile et agréable pour les utilisateurs.

Dans notre offre, vous trouverez la machine qui répondra le mieux à vos besoins ainsi que ses compléments pour chaque type de travail, vous pourrez aussi personnaliser sa configuration en accord avec vos nécessité productive.

Tecnologia e desenvolvimento, estes dois objetivos sempre foram prioritários para nós.

Incorporamos aos nossos fabricados, a mais recente tecnologia e desenvolvimento contínuo de novos produtos, que fazem com que cada dia nossa oferta seja mais ampla e mais especializada.

Atualmente, podemos oferecer-lhe não somente máquinas para a fabricação e a usinagem de móveis, complementos na madeira ou fibra, mas também um sistema de alimentação, linhas completas de usinagem com carga/descarga automática e um sistema de inserção de ferragens de forma contínua.

Dispomos de uma oficina técnica de projetos próprios e desenvolvemos programas para conseguir dar as nossas máquinas as prestações máximas e fazer que a sua utilização seja mais fácil e amena para os usuários.

Em nossa oferta, você encontrará a máquina mais adequada e os seus complementos para cada tipo de trabalho, personalizando suas configurações de acordo com as necessidades produtivas de cada cliente.









DETALLES CONSTRUCTIVOS

CONSTRUCTION DETAILS | DÉTAILS DE CONSTRUCTION | DETALHES CONSTRUTIVOS DE CONST

Para el desarrollo de nuevos productos y la mejora de los existentes, nuestra oficina técnica, dispone de un equipo humano altamente cualificado y dotado de los últimos avances tecnológicos.

Trabajamos en el diseño mecánico y en la investigación y desarrollo de programas informáticos. Con la conjunción de ambos, podemos obtener los resultados propuestos y ser líderes en la innovación de maquinaria y equipos.

For the development of new products and improvements of those that already exist, our technical office has a highly qualified human team equipped with state-of-the-art technologies.

We work on the mechanical design, software research and development. With this combination we achieve the results expected not to mention being leaders in machinery and equipment innovation.

Pour le développement de nouveaux produits et l'amélioration de ceux déjà existants, notre bureau technique dispose d'une équipe humaine hautement qualifiée et doter des dernières avancées technologiques.

Nous travaillons sur la conception mécanique et l'investigation et le développement de programmes informatiques. Avec la combinaison de ces deux éléments, nous pouvons obtenir les résultats prévus et être leader dans le domaine de l'innovation de machinerie et d'équipements.

Para o desenvolvimento de novos produtos e a melhora dos já existentes, nossa oficina técnica dispõe de uma equipe altamente qualificada e dotada dos últimos avanços tecnológicos.

Trabalhamos no desenho mecânico, investigação e no desenvolvimento de Software. Com a conjunção de ambos, nós podemos obter os resultados propostos e ser lideres na inovação de máquinas e equipamentos.

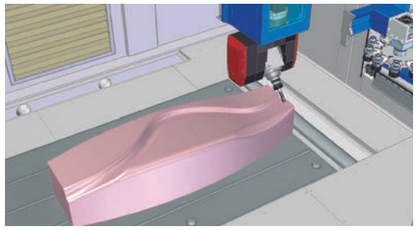

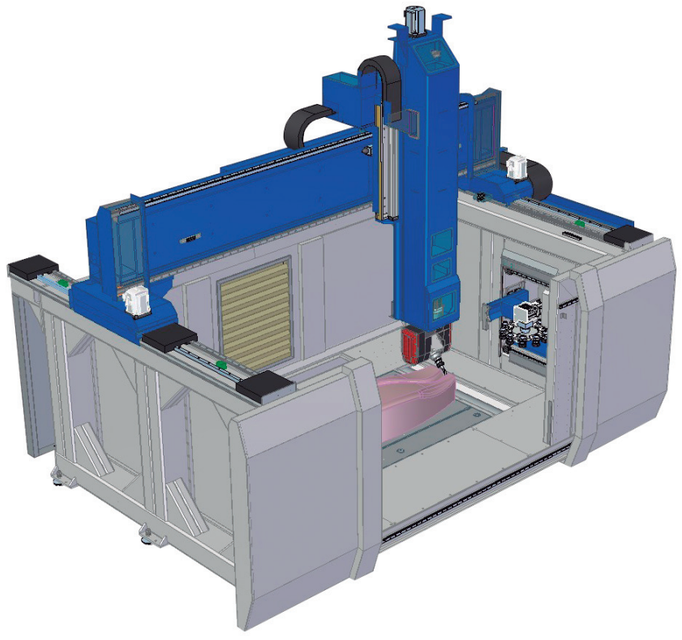

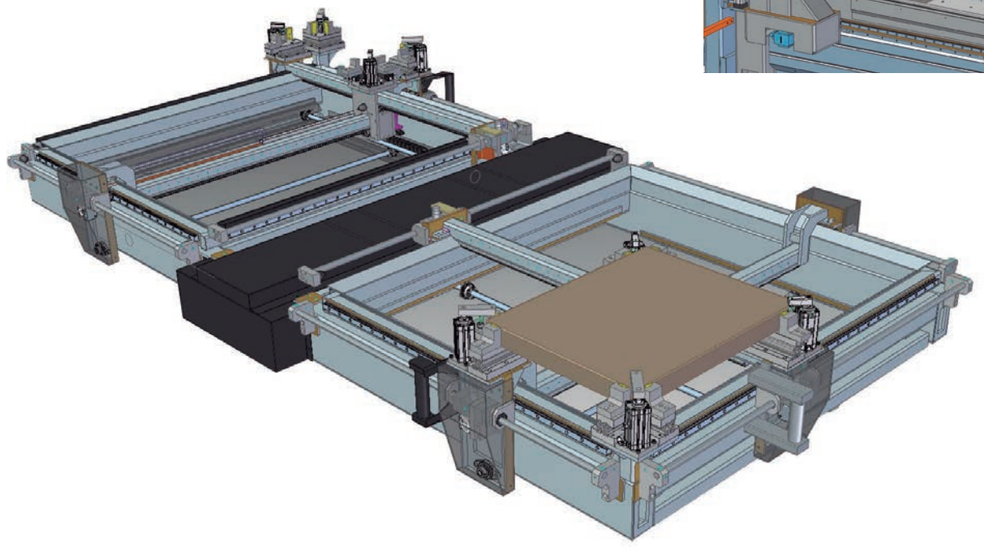

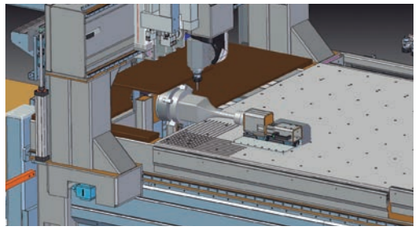

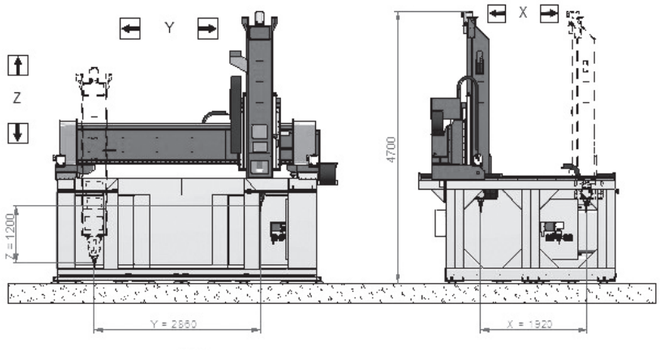

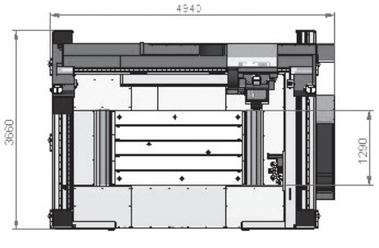

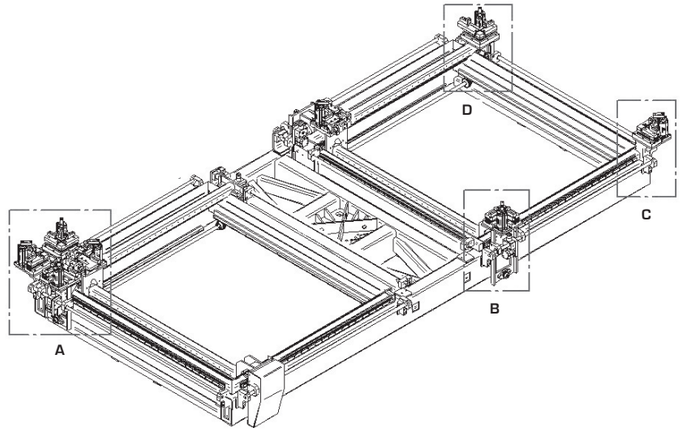

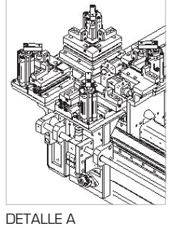

DETALLE A

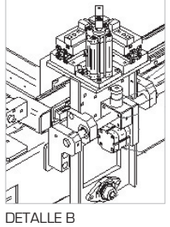

DETALLE B

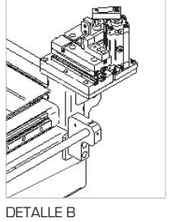

DETALLE B

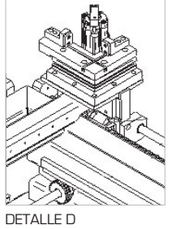

DETALLE D

ALFA

PANEL MÁXIMO | MAXIMUM | PANNEAU MAXIMUM | PAINEL MÁXIMO	Y 1100 Z 60 mm.
PANEL MÍNIMO | MINIMUM | PANNEAU MINIMUM | PAINEL MINIMO	X 270 Y 100 Z 11 mm.
MOTOR FRESADOR | MILLING MOTOR | MOTEUR FRAISEUR | MOTOR FRESADOR	3,3 Kw.
VELOCIDAD | SPEED | VITESSE | VELOCIDADE	40 Mt./min.
GRUPO TALADROS | DRILLING UNIT | GROUPE PERCEUSES | GRUPO BROCAS	10 V - 3 H 2 + 2 in "X" 1+1 in "Y"
SIERRA CIRCULAR | CIRCULAR SAW | SCIE CIRCULAIRE | SERRA CIRCULAR	125 mm. Ø

- **Taladro a CNC con perforación y fresado inferior del panel.**
- **Tres ejes controlados e interpolados.**
- **Sin límite de longitud de panel,**
- **Empujador lateral constante, para el correcto posicionamiento del panel.**
- **Los motores de los ejes son Brushless de última generación, el desplazamiento se realiza por medio de husillo y tuerca en el eje "Z" y cremallera con piñón, en el eje "X" e "Y". Desplazamiento del panel por medio de pinza**
- **Taladro de alta producción, flexibilidad y fácil de programar.**

- CNC drilling machine with through feed panel perforation and milling from the bottom.
- Three controlled axes with interpolation.
- No limit on the panel length.
- Lateral constant pusher for the correct positioning of the panel on the 0 point.
- The axes are controlled by last generation of Brushless motors. The displacement is realized by means of ballscrew and nut in the "Z" axis and with rack and pinion on the "Y" and "X" axis. Displacement of the panel by clamp.
- Drilling machine of high productivity, flexibility and easy to use.

- Perceuse à commande numérique avec perforation et fraisage inferieur du panneau.
- Trois axes contrôlés et interpolés.
- Sans limite de longueur pour le panneau.
- Pousseur latéral constant, pour le positionnement correct du panneau.
- Les moteurs des axes sont des moteurs Brushless de dernière génération, le déplacement se réalise par le biais d'une vis et d'un écrou dans l'axe "Z" et par la crémaillère avec pignon pour l'axe "X" et "Y". Déplacement du panneau par le biais de pince.
- Perceuse de haute production, flexibilité et facile à programmer.

- Furadeira CNC com perfuração e fresado inferior do painel.
- Três eixos controlados e interpolados.
- Comprimento ilimitado de painel.
- Empurrador lateral constante para o posicionamento correto do painel.
- Os motores dos eixos são Brushless da ultima geração, o deslocamento realiza-se por meio de fuso e porca no eixo "Z" e com pinhão cremalheira, no eixo "X" e "Y".
- Deslocamento do painel por meio da pinça.
- Furadeira de alta produção, flexibilidade e fácil de programar.



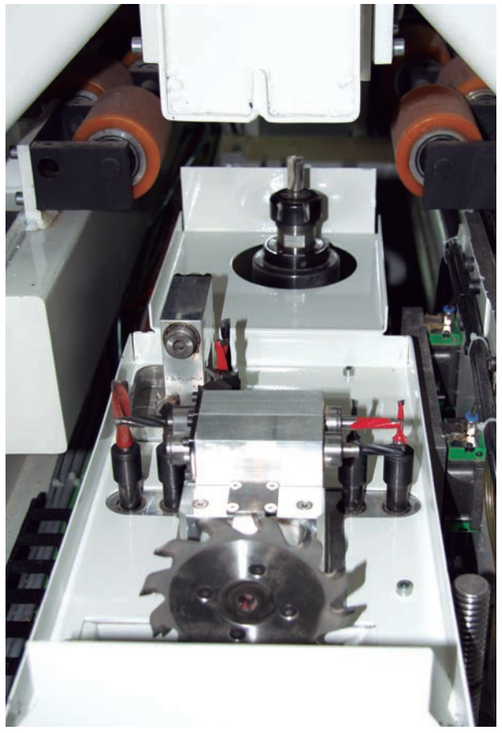

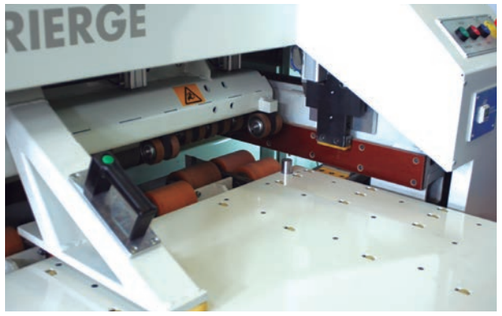

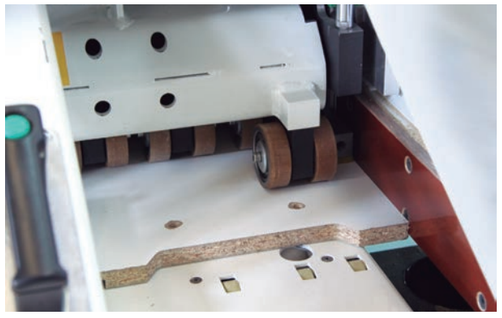

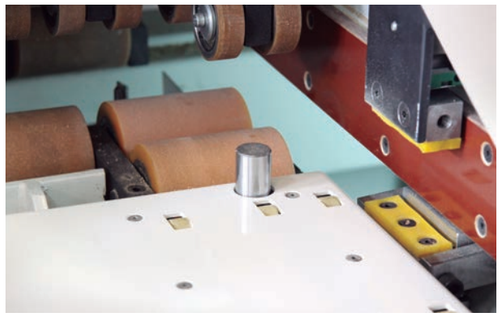



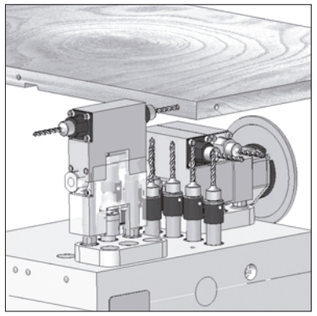

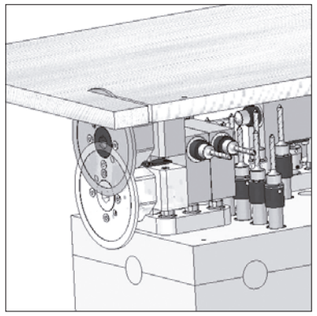

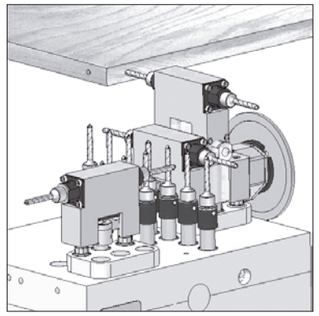

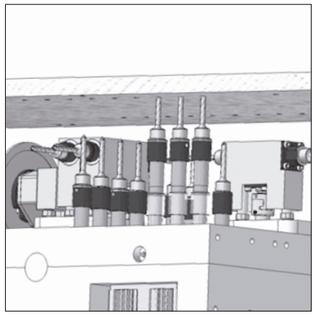

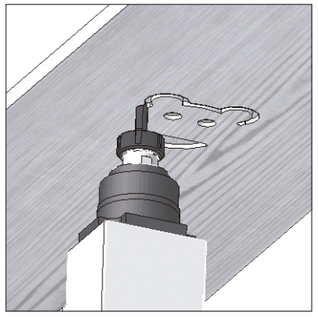

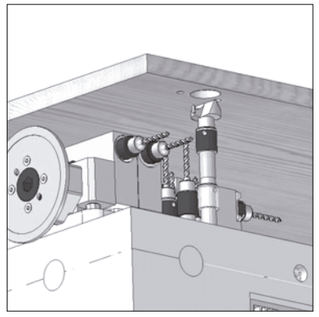



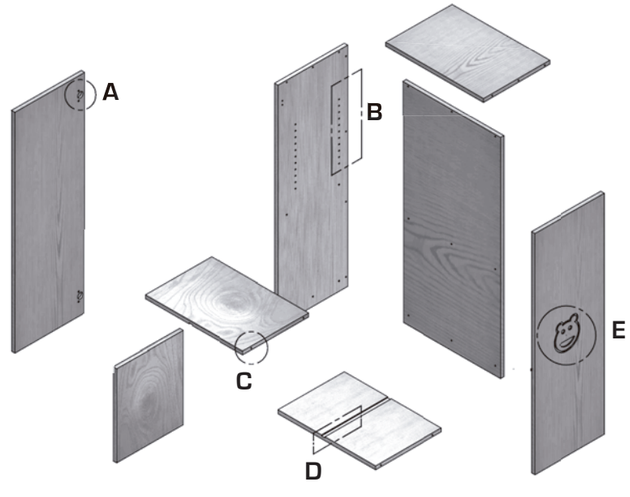



DETALLE A



DETALLE B



DETALLE C



DETALLE D



DETALLE E

MEGA

RIERGE

	MEGA-30/B	MEGA-30/S	MEGA-50/S
AREA DE TRABAJOWORKING AREA | SURFACE DE TRAVAIL | AREA DE TRABALHO	3000 x 1000 x 130 mm	3000 x 1400 x 130 mm.	5000 x 1400 x 130 mm.
MOTOR FRESADOR | MILLING MOTOR | MOTEUR FRAISEUR | MOTOR FRESADOR	10 Kw. ISO/30	10 Kw. HSK/63	10 Kw. HSK/63
CAMBIO HERRAMIENTA | TOOL CHANGER | CHANGEMENT D'OUTIL | MUDANÇA DE FERRAMENTA	6 u.	10 u.	10 u.
GRUPO TALADROS | DRILLING UNIT | GROUPE PERCEUSES | GRUPO BROCAS	10 V 6 in "X" 5 in "Y" - 3 H. 1+1	14 V - 7 in "X" 8 in "Y"- 3 H. 1+1	14 V - 7 in "X" 8 in "Y"- 3 H. 1+1
SIERRA CIRCCULAR | CIRCULAR SAW | SCIE CIRCULAIRE | SERRA CIRCCULAR	X	X	X
BOMBA DE VACÍO | VACUUM PUMP | POMPE À VIDE | BOMBA DE VACÚO	92 m³.	92 m³.	92 m³.
LUBRICACIÓN | LUBRICATION | LUBRIFICATION | LUBRIFICAÇÃO	Automática	Automática	Automática

- **Ha sido diseñada para mecanizar paneles, tanto de aglomerado como MDF, así como madera maciza.**
- **Ideal para empresas de tamaño medio que deseen modernizar y automatizar sus procesos de fabricación, proporcionando a sus muebles un mejor acabado y mayor facilidad de mecanizado.**
- **Al no tener que trabajar con plantillas, el desarrollo de nuevos diseños, le tomara tan solo unos minutos y obtendrá unos resultados excepcionales.**

- Ce modèle est conçu pour usiner des panneaux d'agglomérat ainsi que des panneaux de fibre à densité moyenne et de bois massif.
- Idéal pour les entreprises de taille moyenne qui désirent moderniser et automatiser leur processus de production, tout en donnant à leur meubles un meilleur fini et disposant d'une plus grande facilité d'usinage.
- En n'ayant pas besoin de travailler avec des moules, le développement de nouveau designs vous prendra seulement quelques minutes et vous obtiendrez des résultats exceptionnels.

- It has been designed to mechanize chipboard and MDF panels as well as massive wood.
- Ideal for medium size companies that want to modernize and to automate their manufacturing processes, providing to their furniture better finishing and greater facility of mechanization.
- The development of a new design, it will only take a few minutes and it you will obtain exceptional results.

- Foi desenhada para usinar painéis, tanto de aglomerado, MDF, assim como de madeira maciça.
- Ideal para as empresas de tamanho médio que querem modernizar e automatizar seu processo de fabricação, proporcionando aos seus móveis um melhor acabamento e uma maior facilidade de usinagem.
- Por não ter que trabalhar com moldes, o desenvolvimento de novos desenhos levará apenas alguns minutos para obter resultados excepcionais.



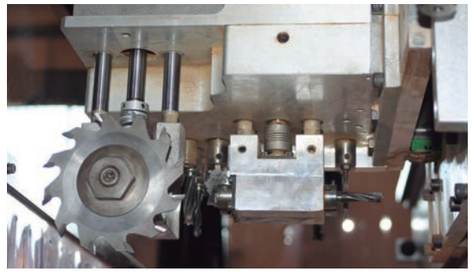

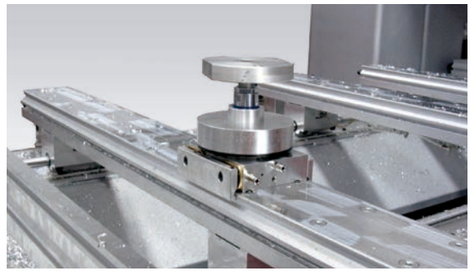





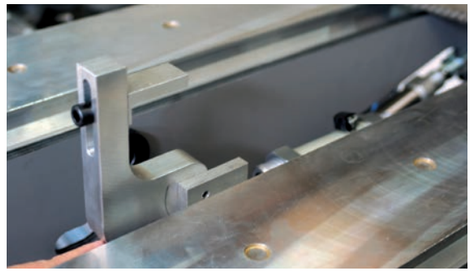


RIERGE
MEGA 30-S/5
RIERGE
MEGA 30-S/5

RIERGE
MEGA 30-S/5

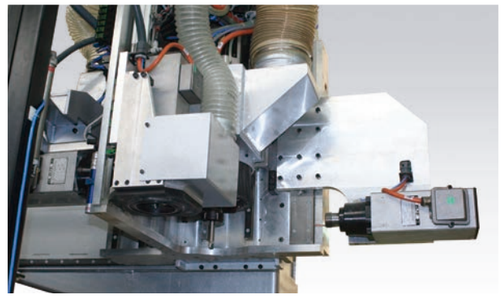

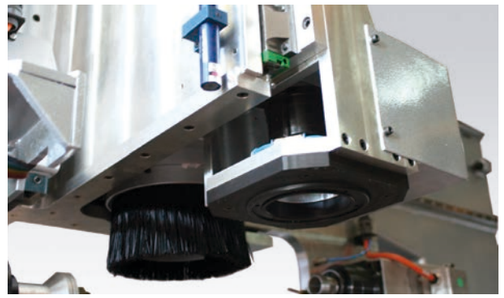

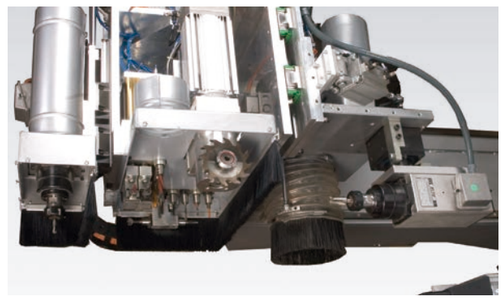

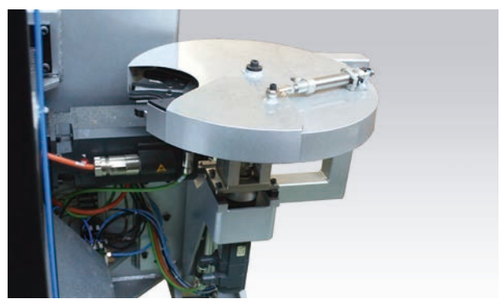

MEGA

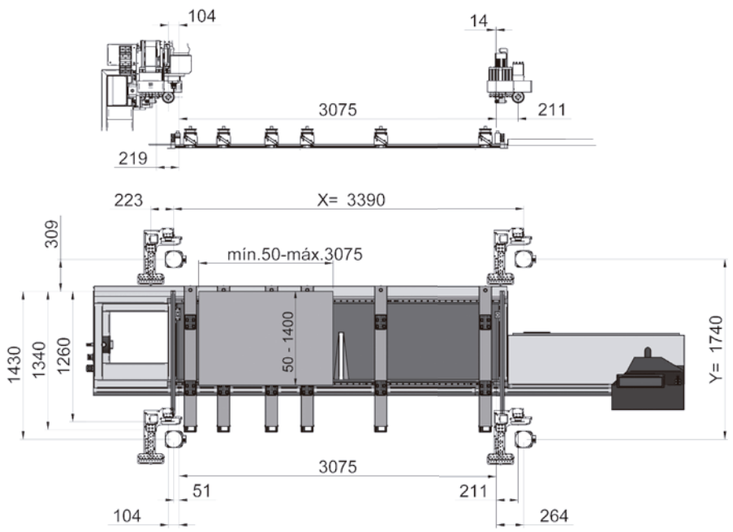
104
14
3075
211
219
223
X= 3390
309
mín.50-máx.3075
1430
1340
1260
50 - 1400
Y= 1740
3075
51
211
104
264

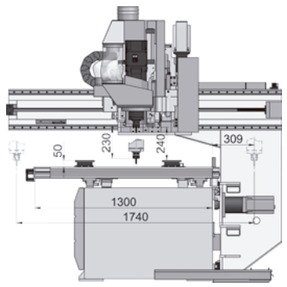
50
230
240
309
1300
1740

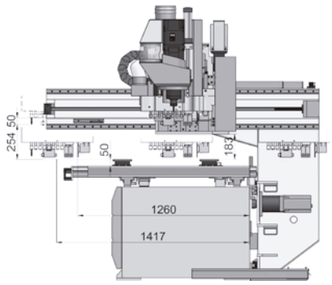
254
50
50
182
1260
1417

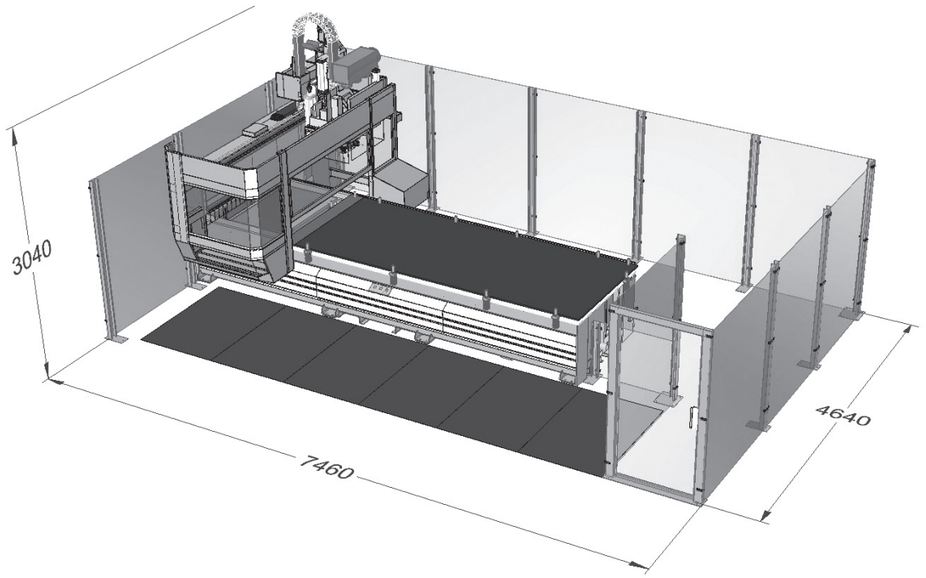
3040
7460
4640











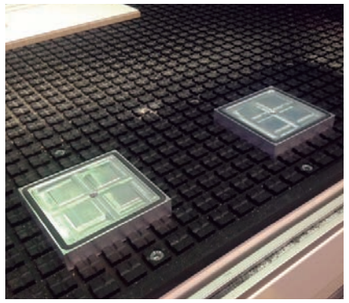

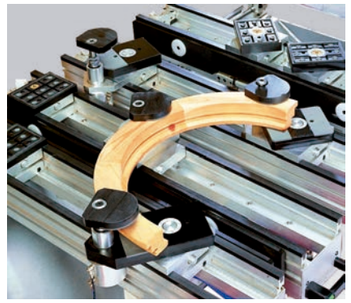



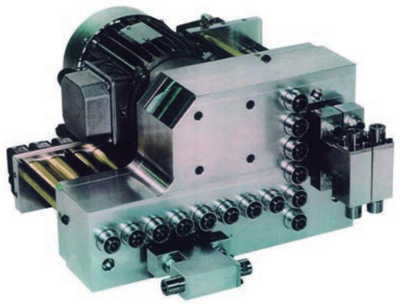

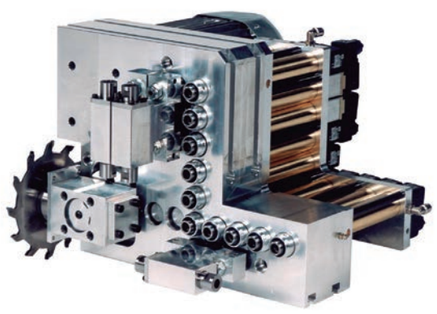

DETALLES

DETAILS | DÉTAILS | DETALHES

CALIBRACIÓN Y MEDIDA

- **El alineamiento de los ejes así como la lectura y compensación de tolerancias de paso, son medidas y ajustadas por medio de interferómetro láser.**
- **Calibración de los ejes por medio de sistema ballbar.**
- **El equipamiento electrónico instalado en nuestros centros de mecanizado, es de la marca SIEMENS. Tanto el control numérico como los accionamientos.**

CALIBRATION AND MEASUREMENT

- The alignment of the axes as well as the reading and compensation of tolerances of step, they are measured and fitted by means of interferometer laser.
- Axis are calibrated by Ballbar system.
- The electronic equipment installed in our centers of mechanized, are from the brand SIEMENS.

CALIBRATION ET MESURE

- L'alignement des axes ainsi que la lecture et la compensation de tolérance de pas, sont mesurés et ajustés par le biais de l'interféromètre laser.
- Calibration des axes par le biais du système ballbar.
- L'installation électronique installé sur nos centres d'usinage, est de la marque SIEMENS. Le contrôle numérique ainsi que les actionnements.

CALIBRAÇÃO E MEDIÇÃO

- O alinhamento dos eixos, assim como a leitura e compensação de tolerância de passo, são medidas e ajustadas por meio do interferômetro laser.
- Calibração dos eixos por meio do sistema ballbar.
- O equipamento eletrônico instalado em nossos centros de usinagem, é da marca SIEMENS. Tanto o controle numérico como os acionamentos.

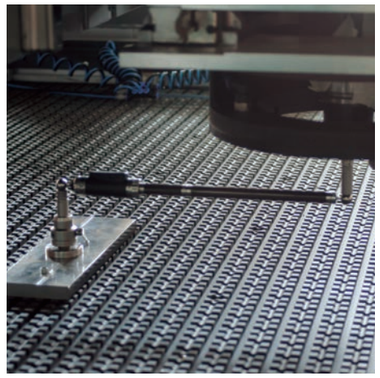

Calibración Ball Bar | Ball Bar calibration Calibration Système Ball Bar | Calibração sistema Ball Bar

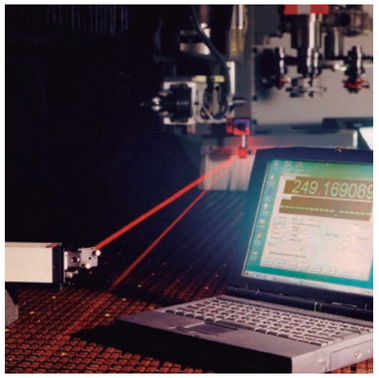

Interferómetro láser | Interferometer laser Interféromètre laser | interferômetro laser

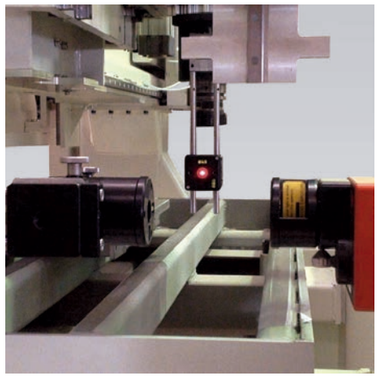

Medición láser | Laser calibration Calibration laser | Calibragem laser

ESTABILIZADO

- **Las partes que en su proceso de producción están sometidas a tensiones, son estabilizadas.**

STABILIZED

- The parts that in his process of production are submitted to tensions, are stabilized.

STABILISÉ

- Les parties qui lors de son processus de production sont soumis à des tensions, sont stabilisées.

ESTABILIZADO

- As partes que no seu processo de produção são submetidas a tensões, são estabilizadas.

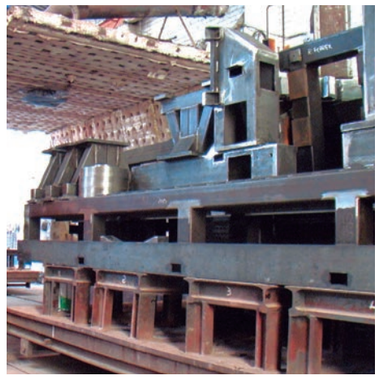





DIVERSOS | DIVERS | DIVERS | DIVERSOS

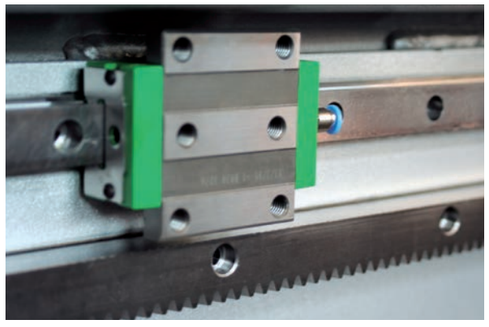

Patín a bolas. Cremallera | Ballshoes. Rack | Patin à billes. Crémaillère | Patim a bolas. Cremalheira

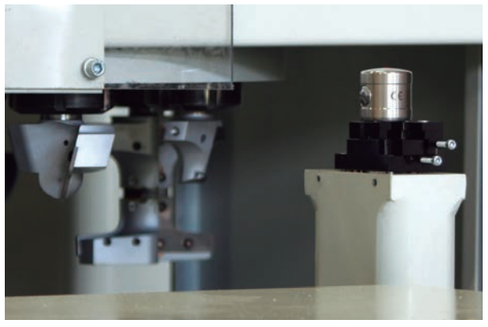

Medidor láser de Herramienta | Laser Measuring tools Appareil de mesure laser d'outil | Medidor laser de ferramenta

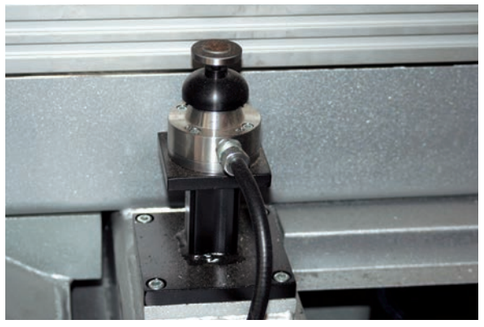

Medidor de Herramienta | Measuring tool | Appareil de mesure d'outil | Medidor de ferramenta



Lubricación | Lubrication | Lubrification | Lubrificação

SOFTWARE

TWINCAM

- **Fabricación de Muebles en general, Importación de DXF, totalmente paramétrico. Ciclos de taladrado, fresado.**
- Furniture production, DXF files import, parametric, drilling and milling cycles...
- Fabrication de meubles en général, importation de DXF, totalement paramétrique. Cycles de perçage, de fraisage.
- Fabricação de móveis em general, importação de DXF, totalmente paramétrico. Ciclos de perfuração, de fresagem.



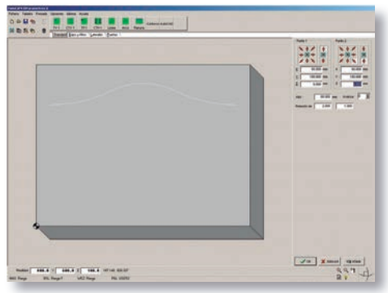

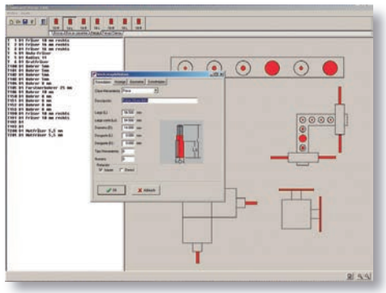

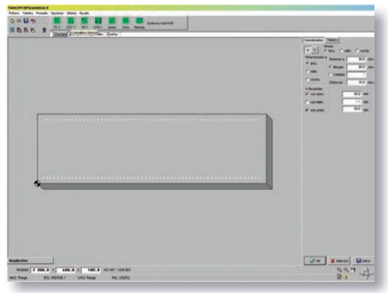

RIERGE SUIT X4

- **RIERGE SUITE X4 es una familia de soluciones de software profesional diseñadas exclusivamente para potenciar la gestión eficaz de la empresa conectando todos sus procesos lógicos. La solución se adapta a las necesidades de su empresa.**
- **Una plataforma actual e innovadora, que permite integrarse en cualquier entorno de producción y en el ERP corporativo. Reduciendo los tiempos de producción, sin la necesidad de tener conocimientos en CadCam.**

- RIERGE SUITE X4 it´s a family of professional software solutions, designed exclusively to maximize the effective management of the company connecting all its logical processes. The solution fits to your business needs.
- A current & innovative platform that allows integration into any production environment and in the corporate ERP. Reducing production times, without the need for knowledge of CadCam.

- RIERGE SUITE X4 est une famillle de solutions logicielles professionnelles destinées exclusivement à améliorer la gestion effective de l´enterprise reliant tous ses processus logiques. La solution est adaptée aux besoins de votre enterprise.
- Une plate-forme actuelle et innovante qui permet l´intégration dans tout environnement de production et dans l´ERP de l´enterprise. La réduction des temps de production, sans avoir besoin de connaissances du CadCam.

- RIERGE X4 SUITE é uma família de soluções software profissional, projetado exclusivamente para promover uma gestão eficaz da empresa que liga todos os processos lógicos. A solução é adaptar para o que sua empresa precisa .
- A plataforma atual e inovadora, que permite ficar integrado em qualquer ambiente de produção e ao ERP corporativo. A redução dos tempos de produção , sem qualquer conhecimento na CADCAM .



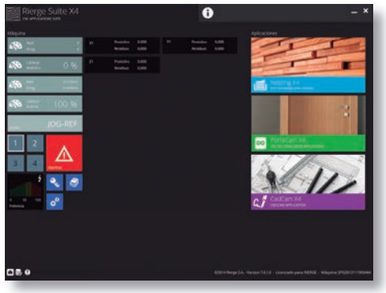

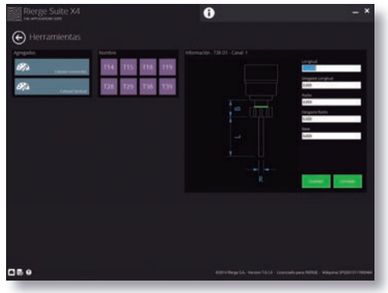

PROMOB

- **Software especializado de Diseño de Mobiliario, dirigido a Pequeños Fabricantes y Puntos de Venta Especializados. Permite versiones personalizadas para dar una respuesta profesional a las necesidades del mercado de productos a medida.**
- **Se presenta como la solución óptima que integra en un solo software: el desarrollo de proyectos, el despiece automatizado, la creación de informes y la integración con máquinas de producción.**

- Specialized Software Furniture Design, focused at Small Manufacturers and Specialist Selling Points. It allows custom to give a professional response to market needs as product versions.
- It comes as the optimal solution which integrates into a single software: projects development, automated cutting, created reports and integration with production machines.

- Des Logiciels Spécialisés pour la conception de meubles, dirigé vers Petits Fabricants et Magasins Spécialisés. Permet de donner une réponse professionnelle aux besoins du marché que les versions du produit.
- Il vient comme la solution optimale qui intègre en un seul logiciel: le développement de projets, découpe automatique, la création de rapports et l´intégration avec les machines de production.

- Software especializado em Desenho de Mobiliário, dirigido os pequenos fabricantes e pontos de vendas especializados. Dispõe de versões personalizadas para atender de uma forma profissional as necessidades do mercado de móveis sob medida.
- Apresenta-se como uma ótima solução de projeto e produção em um único software, desenvolvendo projetos, cortes automatizados, criação de relatórios e integração com máquinas de produção.

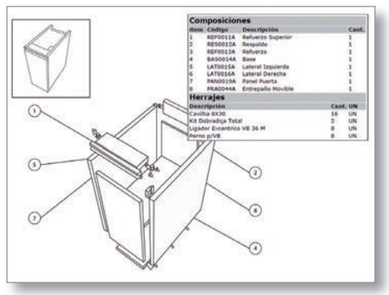

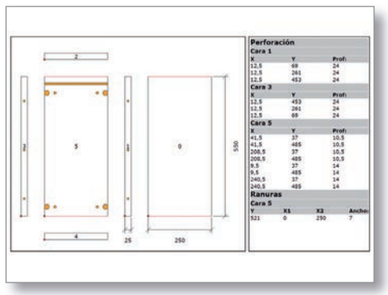



ESPAÑA
Pg. Martorelles - C. Sant Martí sn
Recinto industrial nave 14
08107 Martorelles (Barcelona)
T.+34 93 5930816 - F. +34 93 5930468
E. comercial@rierge.com

BRASIL
Rua Arlindo Franklin Barbosa nº 193 A
São Roque. CEP: 95700-000. Bento Gonçalvez
CNPJ: 18.835.933/0001-64
T. +55 54 37012559 - +55 54 84262090
E. aplimaq@rierge.com

www.rierge.com

DISTRIBUIDOR | DEALER | CONCESSIONNAIRE | COMERCIANTE

2015